最大移動量	X=45±3
ON点	X=23±4
OFF点	X=28±9

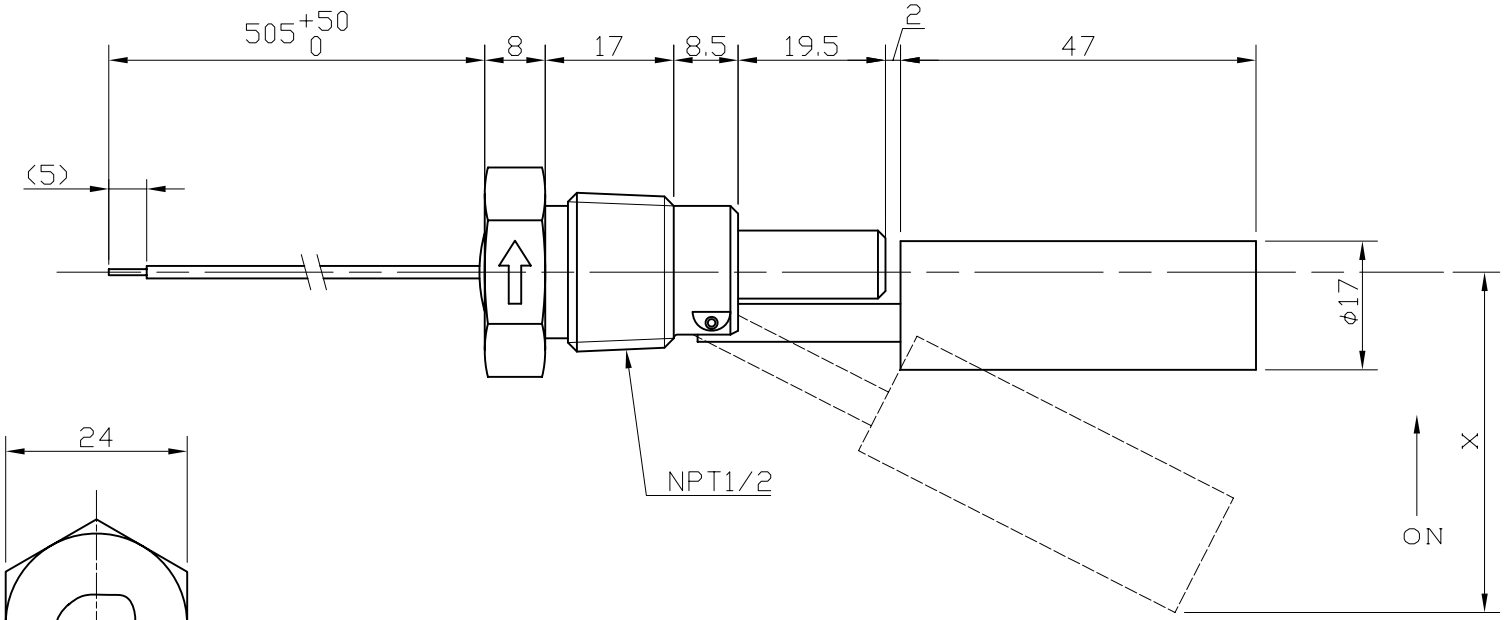

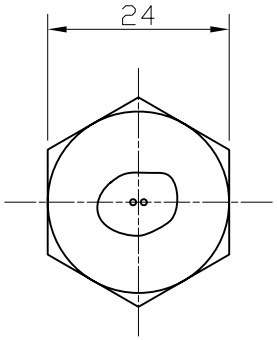

フランジ部形状(S=1/1)

ワッティー 株式会社

フロートスイッチ HL-505A

-08/08/11-